Drehstrombremsmotor / Three-Phase-Brakemotor
IE3 - 0,55 kW - 4 polig / 4 pole B5

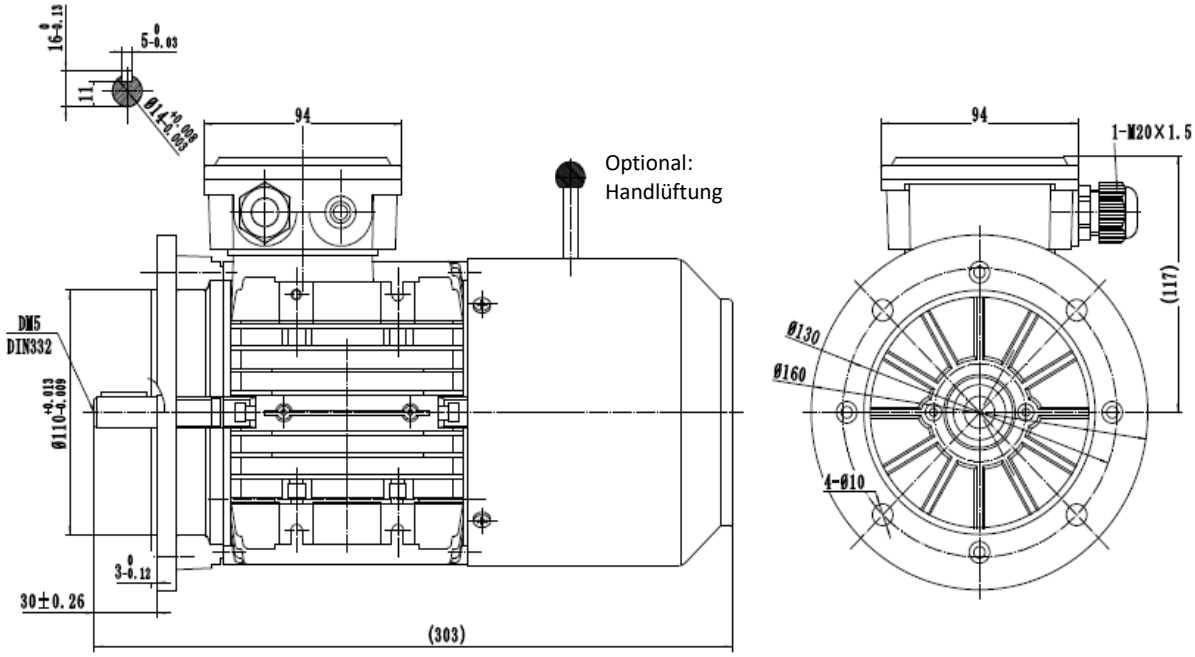

Typ / type **SEV-BM3 713-4**

Gehäusematerial / frame material		Aluminum
Ausführung / execution		Dreiphasen/ three phase
Baugröße / frame size		71
Leistung / power @50Hz	kW	0,55
Nennstrom / rated current @230V	Δ	2,58
Nennstrom / rated current @400V	Y	1,49
Drehzahl / speed @50Hz	(r/min)	1415
Wirkungsgrad / efficiency	**IE3**	
	Eff.100%	80,80
	Eff.75%	80,20
	Eff.50%	74,50
Leistungfaktor / power factor cosφ	100% load	0.66
60Hz 265/460V	Power(kW)	0,63
60Hz 276/480V	Power(kW)	0,66
Drehzahl / speed @60Hz	(r/min)	1700
Ausführung Bremse / execution brake		BLC457-06
Bremsmoment / braking torque (@ 100 Upm / rpm)		6
Normen / regulations		IEC / DIN / ISO / VDE / EN
Standard / standard		IEC 60034
Umgebungstemperartur / ambient Temp.		-20°C ~ +40°C

Nenndrehmoment / rated torque	3,71
Anzugs- zu Nennmoment / start- to rated torque	3
Kipp- zu Nennmoment / brakedown- to rated torque	3
min. Dreh- zu Nennmoment / min- to rated torque	2,7
Anzugs- zu Nennstrom / startíng- to rated current	5,5
Lager / bearing (DE)	6202-2RZ
Lager / beariing (NDE)	6202-2RZ
Wellendichting / shaft seal (DE/NDE)	15x25x7
Hauptkabelverschraubung / main cable glands	1-M20*1.5
Isolationsklasse / insulation class	F
Schutzart / protection degree	IP 55
Thermischer Schutz / thermal protection	3*PTC
Drehrichtung / rotation direction	rechts-links / clockwise-counterclockwise
Einschaltdauer / service duty	S1
Wuchtung / balance	Halbkeilwuchtung / half-key balanced
Kühlungsart / cooling	IC 411
Lautstärke / noise dB(A)	57
Nettogewicht / net weight(kg)	9,85
Massenträgheitsmoment / moment of inertia (kg*m²)	0,001188000
Aufstellungshöhe / altitute (max.)	1000m über Meerespiegel / above sea level

Der Hersteller behält sich technische Änderungen vor.
All information under reserve of liability.